Briquet, Les filigranes

https://memoryofpaper.eu/briquet/BR.php

BR 15852

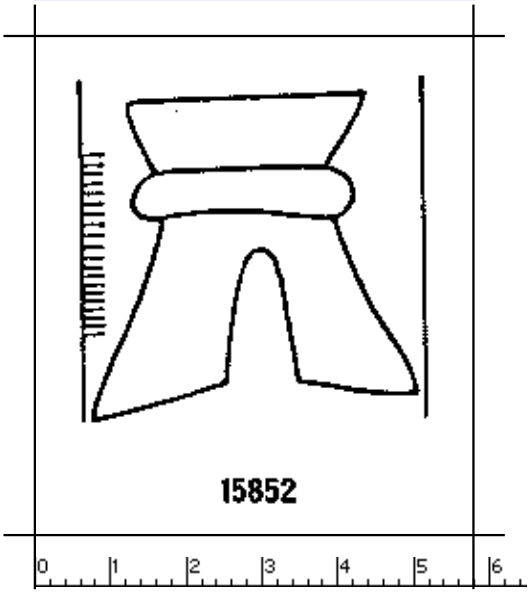

230 x 260 Pixel, 100 dpi = 58 x 66 mm

Briquet, Les Filigranes, Nr. 15852

Referenznummer:	BR 15852
Abmessungen:	a 45 w 43 h 44
Datierung(en):	1334
Verwendungsort(e):	Genova
Motiv:	Turm, einfach