Briquet, Les filigranes

https://memoryofpaper.eu/briquet/BR.php

BR 3404

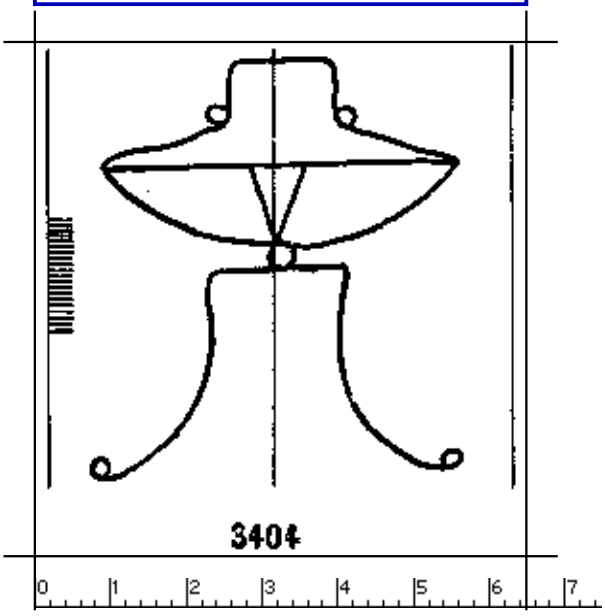

257 x 266 Pixel, 100 dpi = 65 x 68 mm

Briquet, Les Filigranes, Nr. 3404

Referenznummer:	BR 3404
Abmessungen:	a 62 w 50 h 56
Datierung(en):	1481
Verwendungsort(e):	Venezia
Motiv:	Hut