Briquet, Les filigranes

https://memoryofpaper.eu/briquet/BR.php

BR 3428

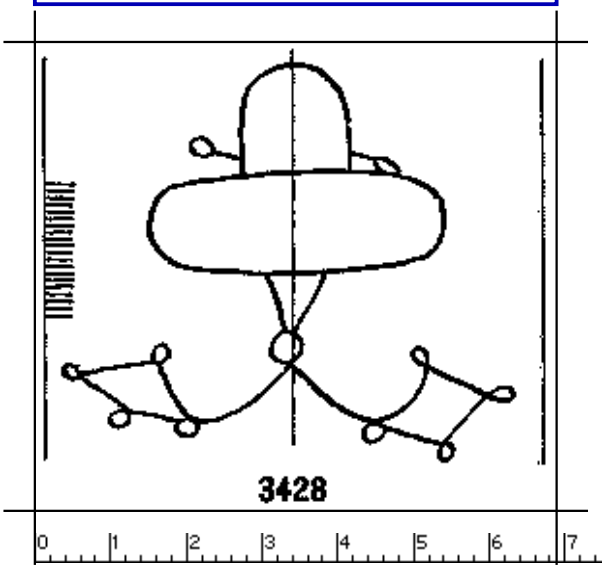

270 x 244 Pixel, 100 dpi = 69 x 62 mm

Briquet, Les Filigranes, Nr. 3428

Referenznummer:	BR 3428
Abmessungen:	a 66 w 60 h 53
Datierung(en):	1519
Verwendungsort(e):	Bergamo
Motiv:	Hut