Briquet, Les filigranes

https://memoryofpaper.eu/briquet/BR.php

BR 3437

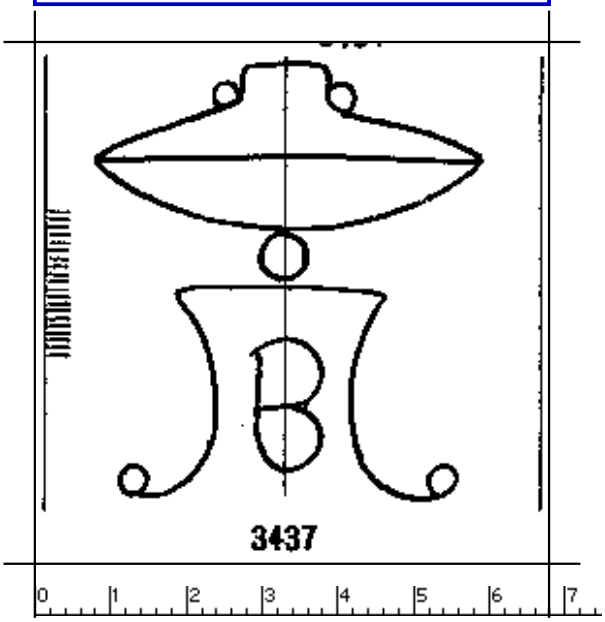

266 x 270 Pixel, 100 dpi = 68 x 69 mm

Briquet, Les Filigranes, Nr. 3437

Referenznummer:	BR 3437
Abmessungen:	a 66 w 51 h 58
Datierung(en):	1539
Verwendungsort(e):	Vicenza
Motiv:	Hut