Briquet, Les filigranes

https://memoryofpaper.eu/briquet/BR.php

BR 3440

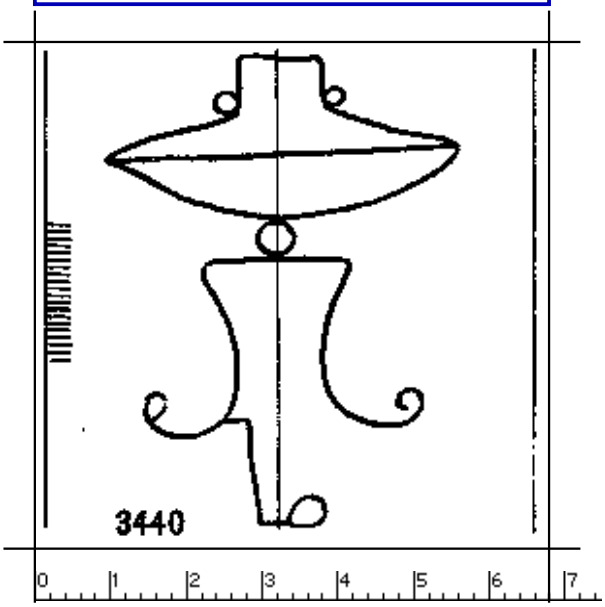

266 x 264 Pixel, 100 dpi = 68 x 67 mm

Briquet, Les Filigranes, Nr. 3440

Referenznummer:	BR 3440
Abmessungen:	a 65 w 47 h 63
Datierung(en):	1524
Verwendungsort(e):	Treviso
Motiv:	Hut