Briquet, Les filigranes

https://memoryofpaper.eu/briquet/BR.php

BR 3510

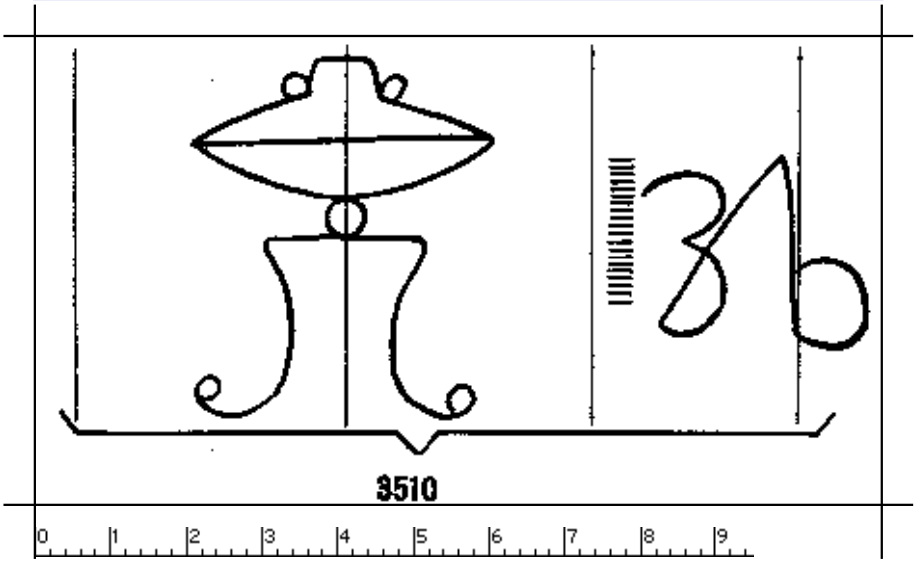

440 x 244 Pixel, 100 dpi = 112 x 62 mm

Briquet, Les Filigranes, Nr. 3510

Referenznummer:	BR 3510
Abmessungen:	a 96 w 90 h 49
Datierung(en):	1522
Verwendungsort(e):	Vicenza
Motiv:	Hut