Briquet, Les filigranes

https://memoryofpaper.eu/briquet/BR.php

BR 3514

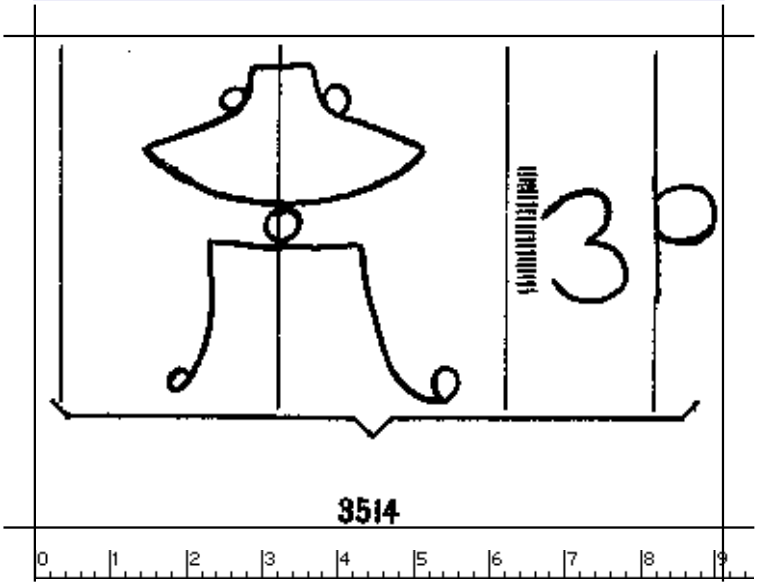

358 x 255 Pixel, 100 dpi = 91 x 65 mm

Briquet, Les Filigranes, Nr. 3514

Referenznummer:	BR 3514
Abmessungen:	a 79 w 76 h 45
Datierung(en):	1565
Verwendungsort(e):	Bergamo
Motiv:	Hut