Briquet, Les filigranes

https://memoryofpaper.eu/briquet/BR.php

BR 3517

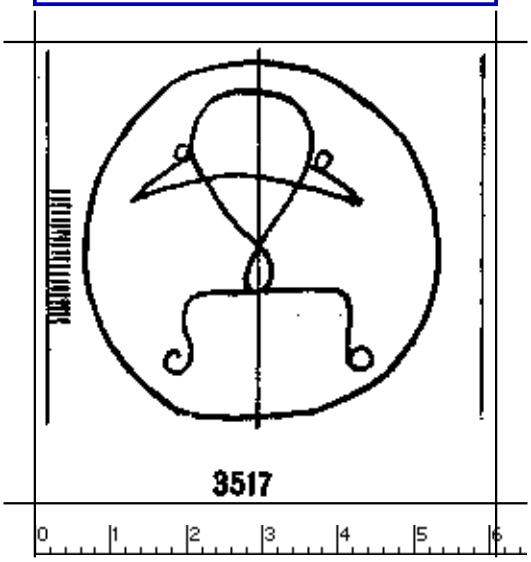

241 x 241 Pixel, 100 dpi = 61 x 61 mm

Briquet, Les Filigranes, Nr. 3517

Referenznummer:	BR 3517
Abmessungen:	a 58 w 48 h 48
Datierung(en):	1504
Verwendungsort(e):	Lucca
Motiv:	Hut