Briquet, Les filigranes

https://memoryofpaper.eu/briquet/BR.php

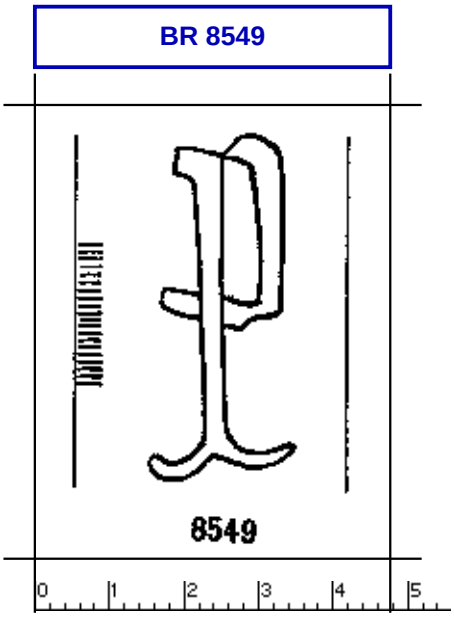

186 x 236 Pixel, 100 dpi = 47 x 60 mm

Briquet, Les Filigranes, Nr. 8549

Referenznummer:	BR 8549
Abmessungen:	a 36 w 20 h 46
Datierung(en):	1479
Verwendungsort(e):	Montferrand
Motiv:	Buchstaben des Alphabets, gotischer Buchstabe P, einfach