Briquet, Les filigranes

https://memoryofpaper.eu/briquet/BR.php

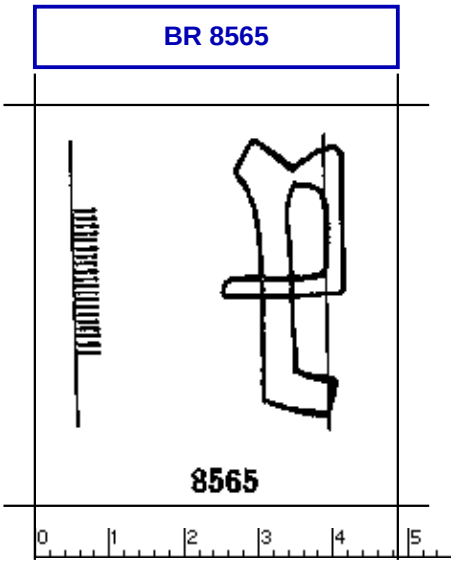

190 x 210 Pixel, 100 dpi = 48 x 53 mm

Briquet, Les Filigranes, Nr. 8565

Referenznummer:	BR 8565
Abmessungen:	w 16 h 37
Datierung(en):	1533
Verwendungsort(e):	Esslingen ?
Motiv:	Buchstaben des Alphabets, gotischer Buchstabe P, einfach