Briquet, Les filigranes

https://memoryofpaper.eu/briquet/BR.php

BR 8827

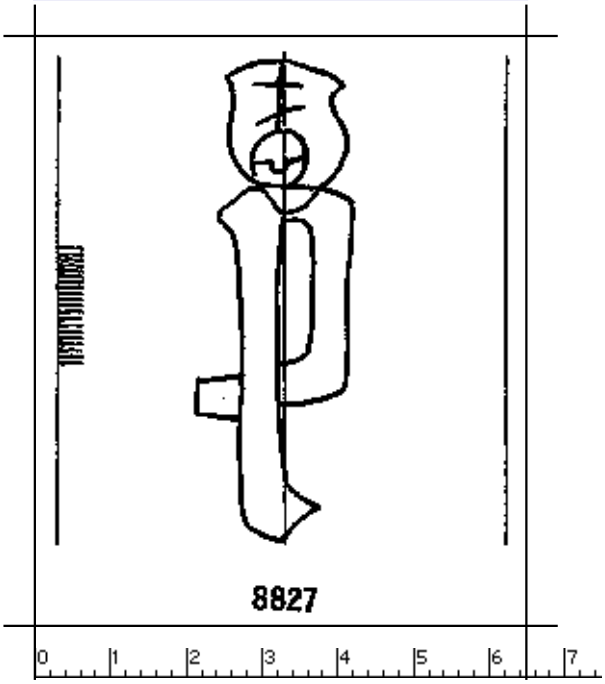

256 x 307 Pixel, 100 dpi = 65 x 78 mm

Briquet, Les Filigranes, Nr. 8827

Referenznummer:	BR 8827
Abmessungen:	a 60 w 22 h 64
Datierung(en):	1582
Verwendungsort(e):	Millstatt
Motiv:	Buchstaben des Alphabets, gotischer Buchstabe P, in Begleitung von anderem Ornament als dem Vierblatt